原厂授权一级代理商,深圳市诚信联科技有限公司,联系人:古小姐,.电话:0755-86091963 132-4982-7170 Q:1262314675
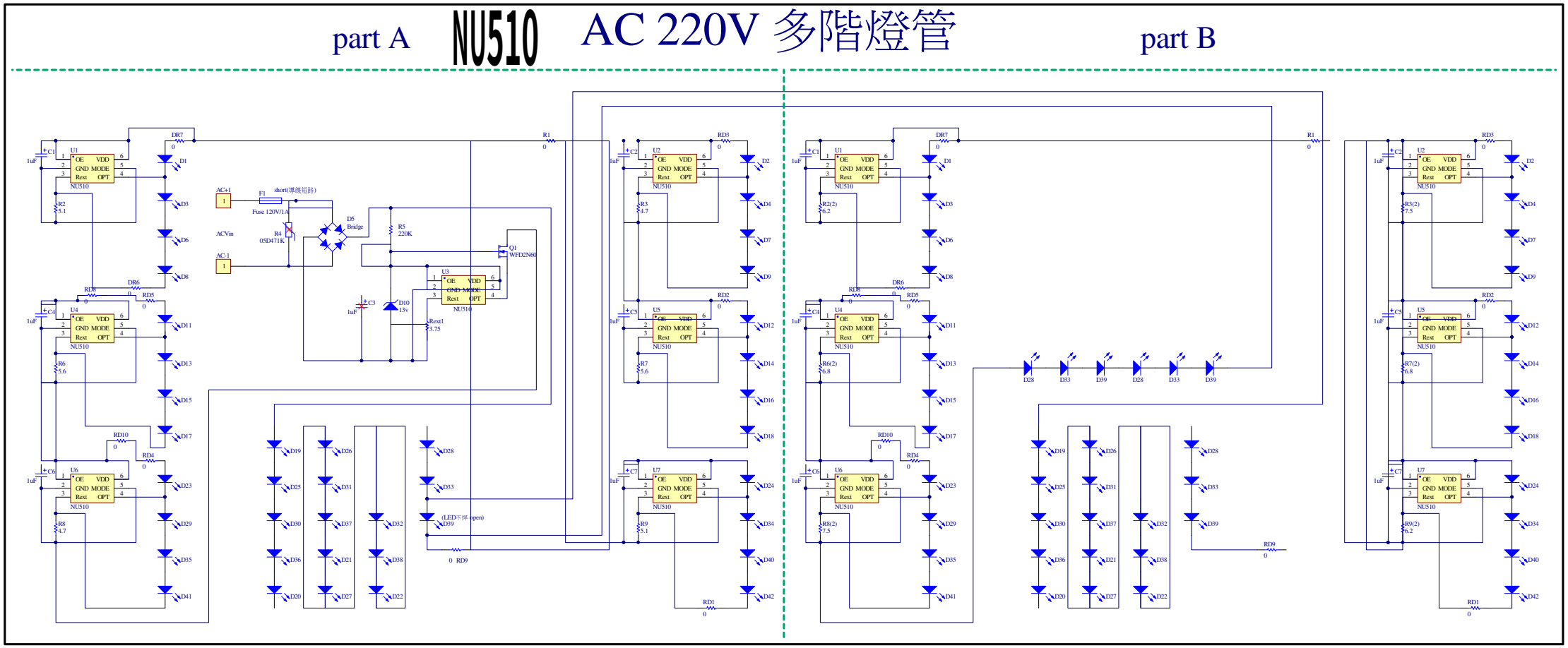
part A NU510 AC 220V 多階燈管 part B